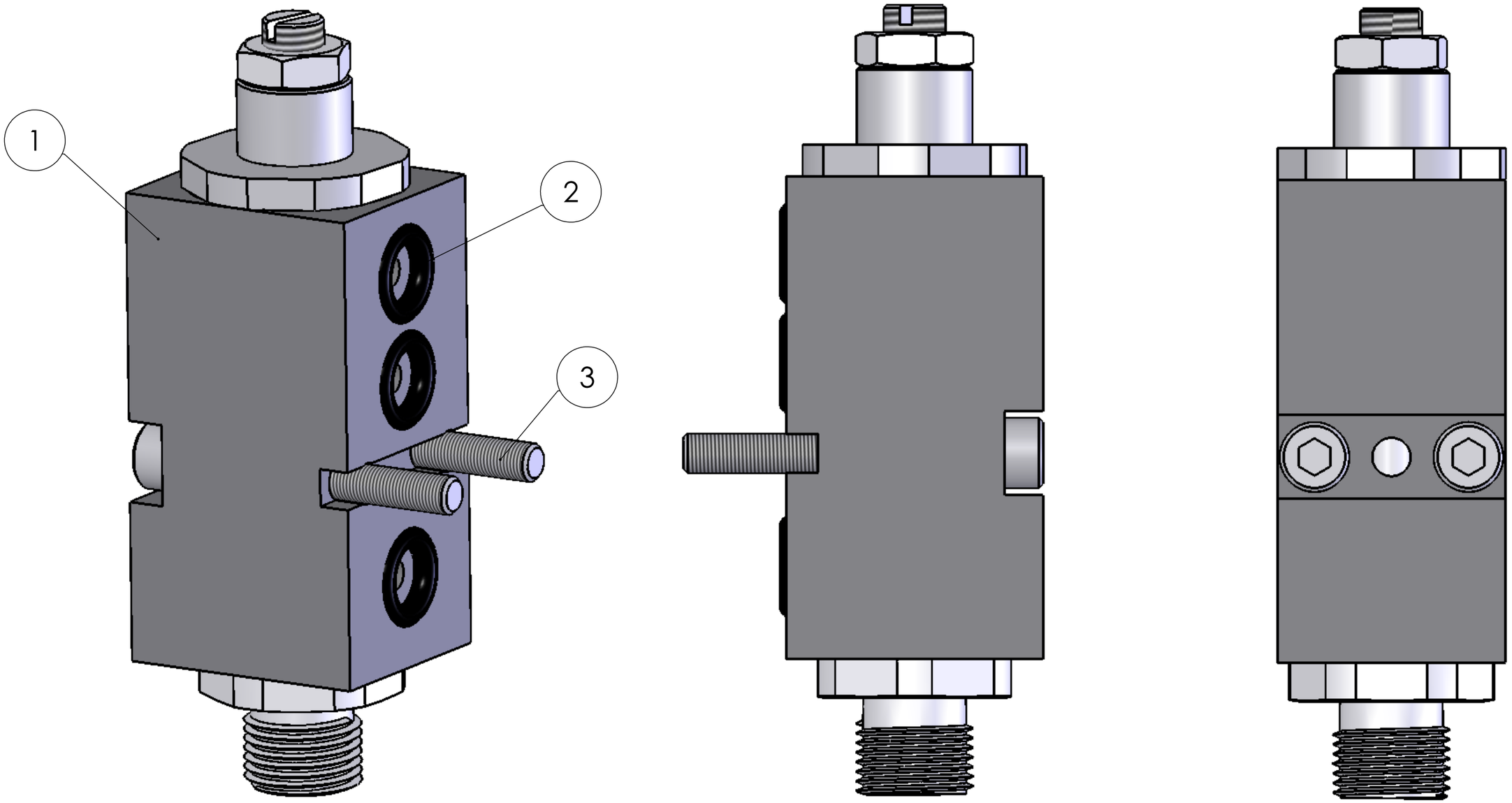

Kompatibel zu Robatech P/N 132686

Pos.	Artikel Nr.	Bezeichnung	Menge
1	1163.0010.50	Micromodul R100 HV	1
2	3300.1006.01	O-Ring 444V178	3
3	DIN912-verz.-M3x25	Z-Schraube M3x25	2

CAD	Datum	Name
Gezeichn.	30.08.2017	KOS
Geprüft		
CAD-gez.	30.08.2017	KOS

H. MORYL GMBH
Klebetechnik
Duderstädter Str. 21
D-40595 Düsseldorf
Tel.: +49(211) 75849-205
Fax.: +49(211) 75849-201

Maßstab 2:1

Micromodul R100 NHV

1163.0010.50
Blatt 2 von 2

Ersatz für

Werkstoff:

Ersetzt durch