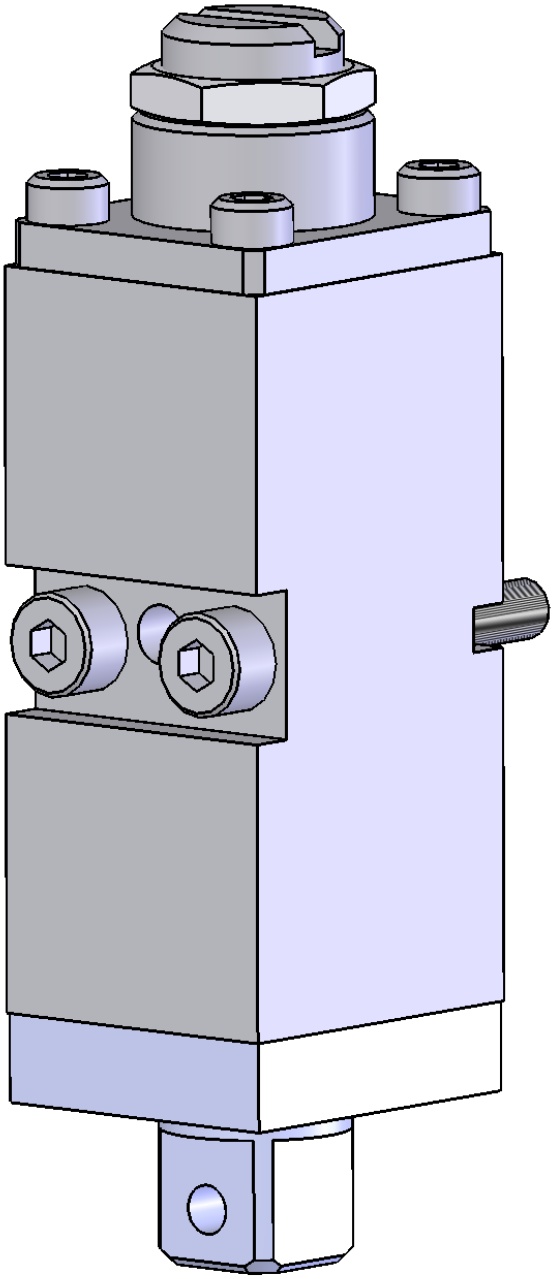

Kompatibel zu Robatech AX100/292/90° A.Nr. 100002

Schutzvermerk nach ISO 16016 beachten / Refer to protection notice ISO 16016

H. Moryl GmbH	Auftragsmodul HMAX100/292/90°	RB-100002