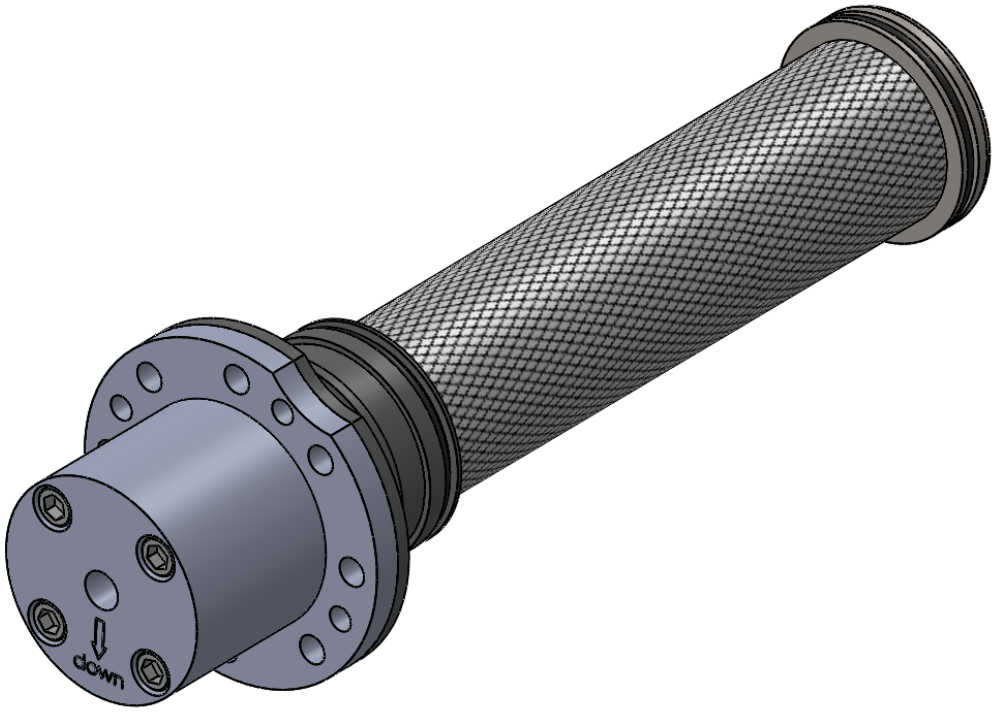

kompatibel zu Robatech A.Nr. 162418
Dichtungssatz A.Nr. RB-162418.30

Schutzvermerk nach ISO 16016 beachten / Refer to protection notice ISO 16016

H. Moryl GmbH	Überdruckventil mit Filter Jumbo	RB-162418