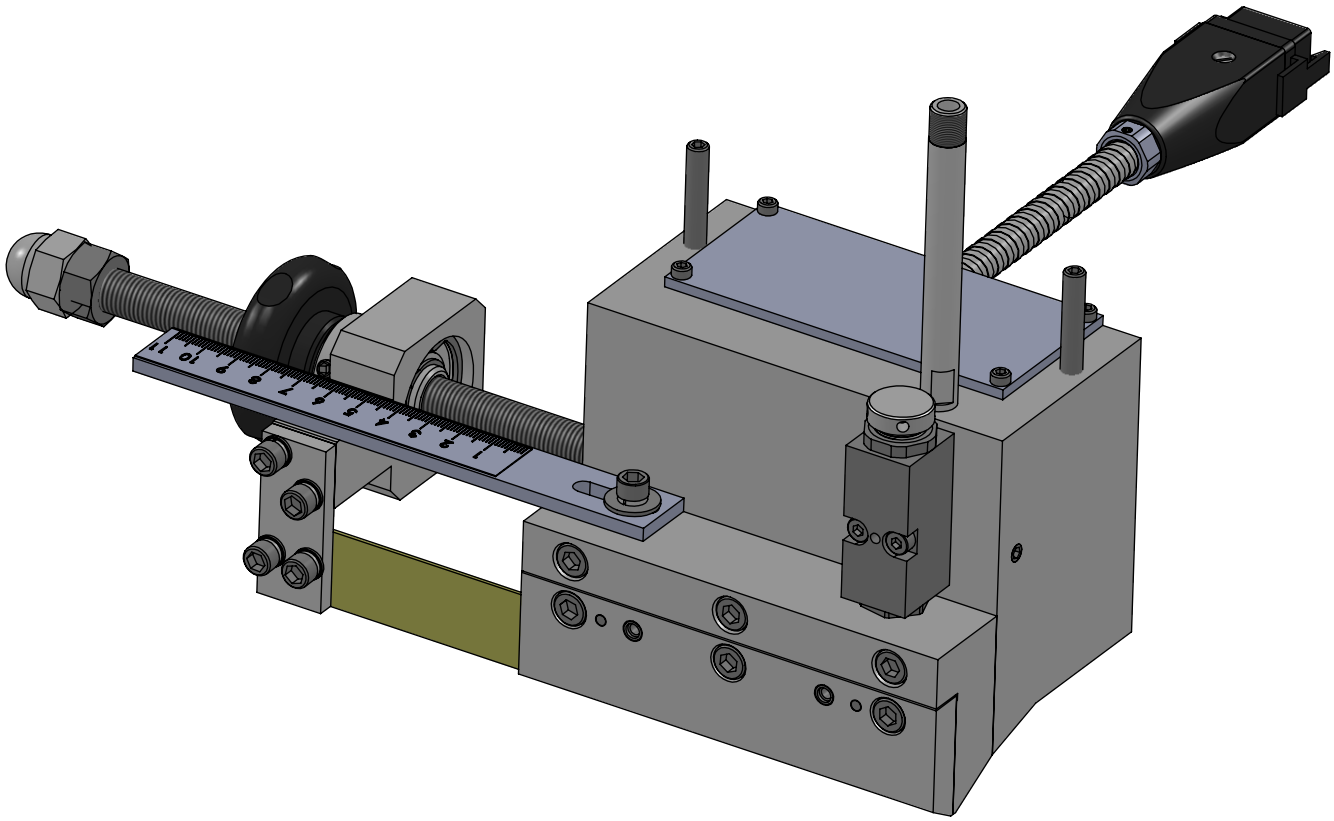

kompatibel zu Nordson

Schutzvermerk nach ISO 16016 beachten / Refer to protection notice ISO 16016

H. Moryl GmbH	Schlitzdüse SD 100V-Ni120 rechts	1050.5210.56