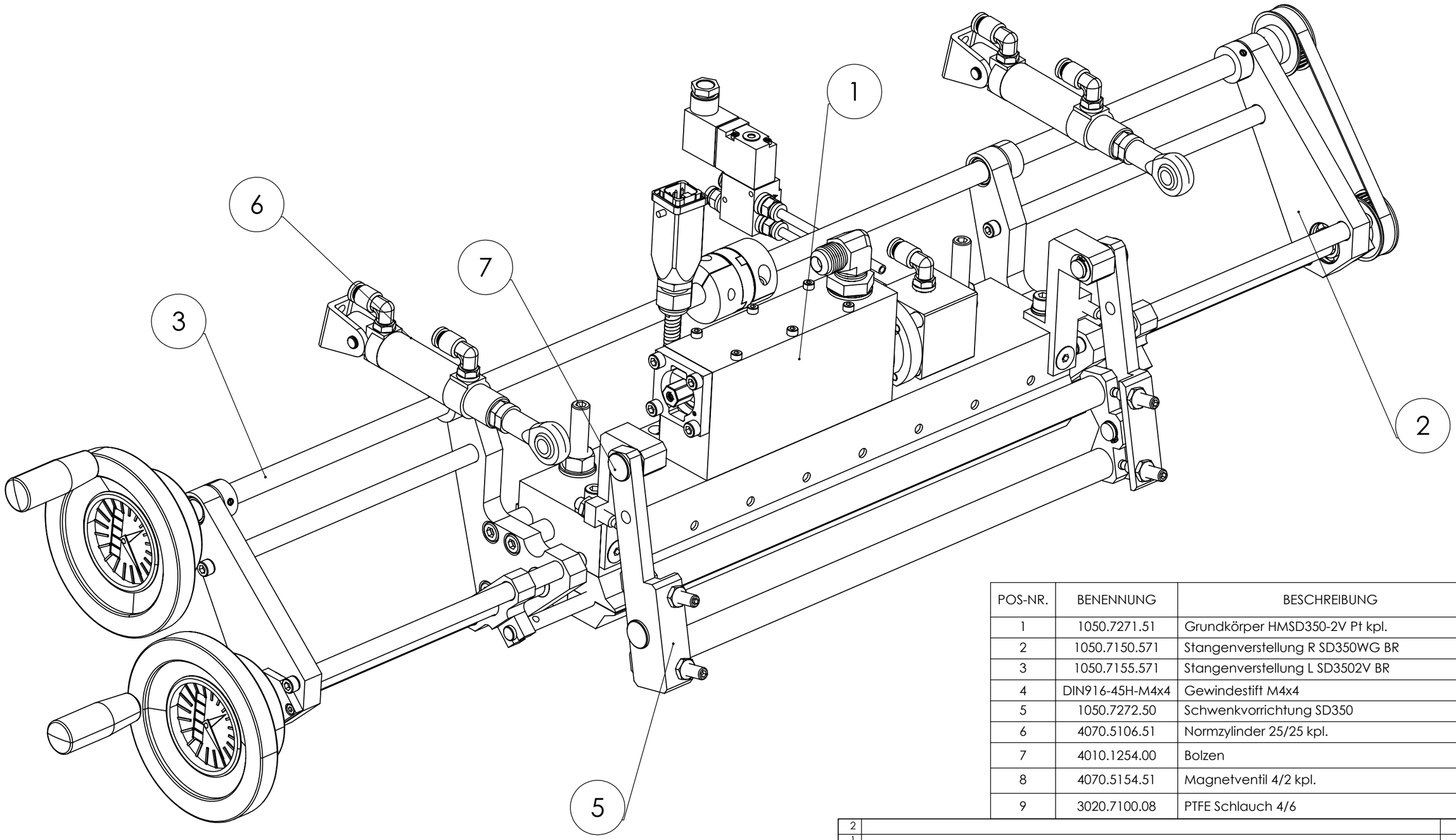

POS-NR.	BENENNUNG	BESCHREIBUNG	MENGE
1	1050.7271.51	Grundkörper HMSD350-2V Pt kpl.	1
2	1050.7150.571	Stangenverstellung R SD350WG BR	1
3	1050.7155.571	Stangenverstellung L SD3502V BR	1
4	DIN916-45H-M4x4	Gewindestift M4x4	2
5	1050.7272.50	Schwenkvorrichtung SD350	1
6	4070.5106.51	Normzylinder 25/25 kpl.	2
7	4010.1254.00	Bolzen	2
8	4070.5154.51	Magnetventil 4/2 kpl.	1
9	3020.7100.08	PTFE Schlauch 4/6	2

Nr.	Art der Änderung	Datum	Name
2			
1			

Schutzvermerk nach ISO 16016 beachten / Refer to protection notice ISO 16016

CAD	Datum	Name
Gezeichn.	03.02.2015	SK
Geprüft		
CAD-gez.	03.02.2015	SK

H. MORYL GMBH
Klebetechnik
Duderstädter Str. 21
D-40595 Düsseldorf
Tel.: +49(211) 75849-205
Fax.: +49(211) 75849-201

Maßstab 1:10

Allgemeintoleranzen DIN 7168-m

Schlitzdüse HMSD350-2V-Pt-BR

1050.7270.501
Blatt 1 von 1

Ersatz für

Werkstoff:

Ersetzt durch

Montag, 23. März 2009 14:47:44