Ansicht X
Maßstab 2:1

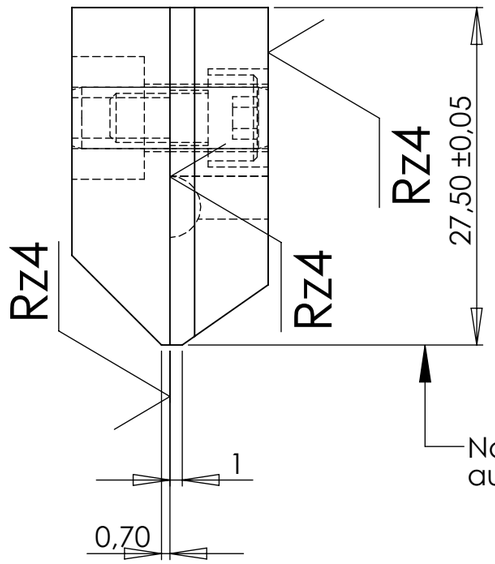

Nach dem Verschrauben und Verstiften
auf angegebene Mass schleifen

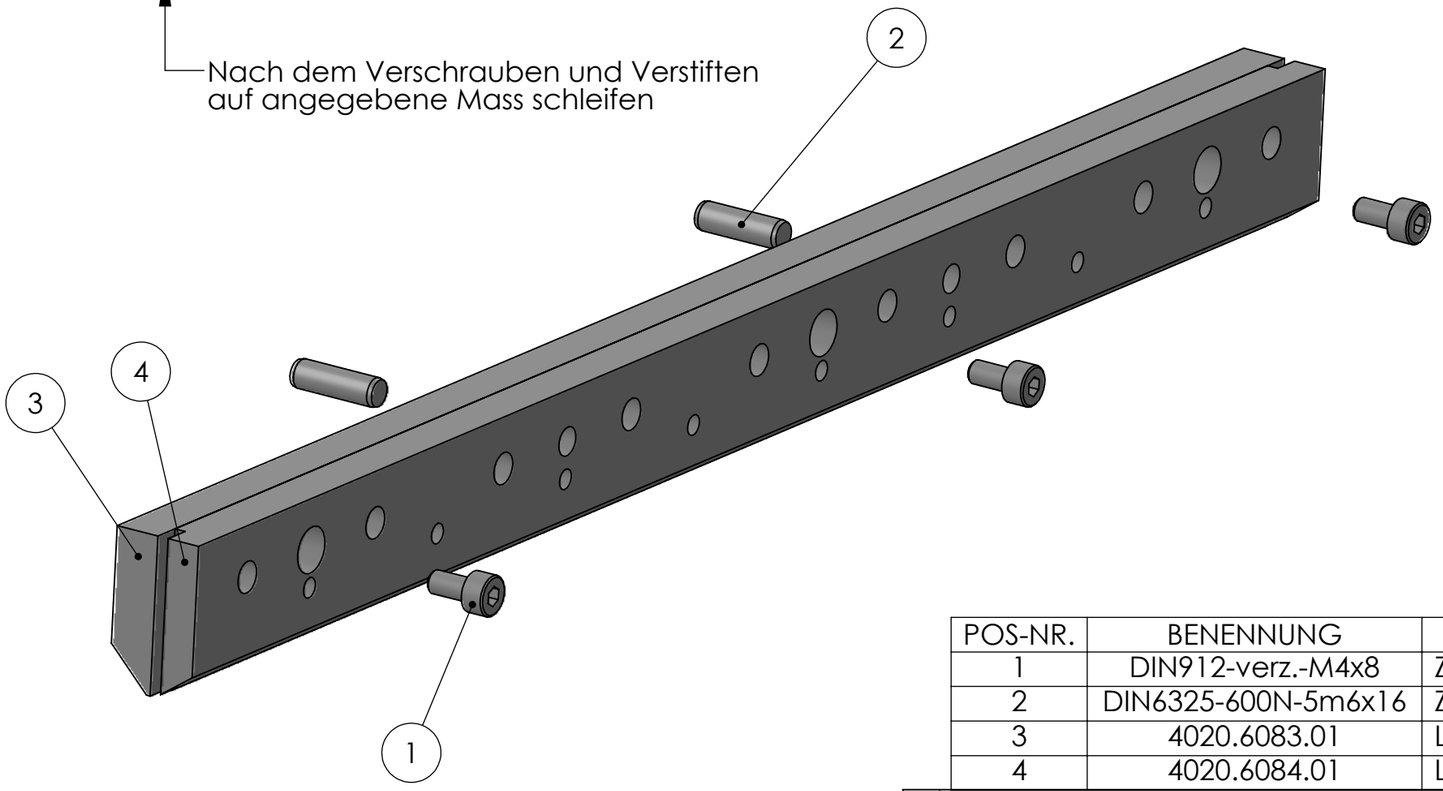

POS-NR.	BENENNUNG	BESCHREIBUNG	MENGE
1	DIN912-verz.-M4x8	Zylinderschraube M4 x 8 DIN 912	3
2	DIN6325-600N-5m6x16	Zylinderstift Ø5x16 DIN 6325	2
3	4020.6083.01	Lippe o	1
4	4020.6084.01	Lippe u	1

Nr.	Art der Änderung	Datum	Name
2			
1			

Schutzvermerk nach ISO 16016 beachten / Refer to protection notice ISO 16016

CAD	Datum	Name
Gezeichn.	08.11.2017	SK
Geprüft		
CAD-gez.	08.11.2017	SK

H. MORYL GMBH
Klebetechnik
Duderstädter Str. 21
D-40595 Düsseldorf
Tel.: +49(211) 179056-00
Fax.: +49(211) 179056-01

Maßstab 1:1

Allgemein-toleranzen DIN 7168-m

Mundstück SD300/8

Werkstoff:

1051.0042.51
Blatt 1 von 1

Ersatz für

Ersetzt durch

Donnerstag, 10. November 2011 07:38:43