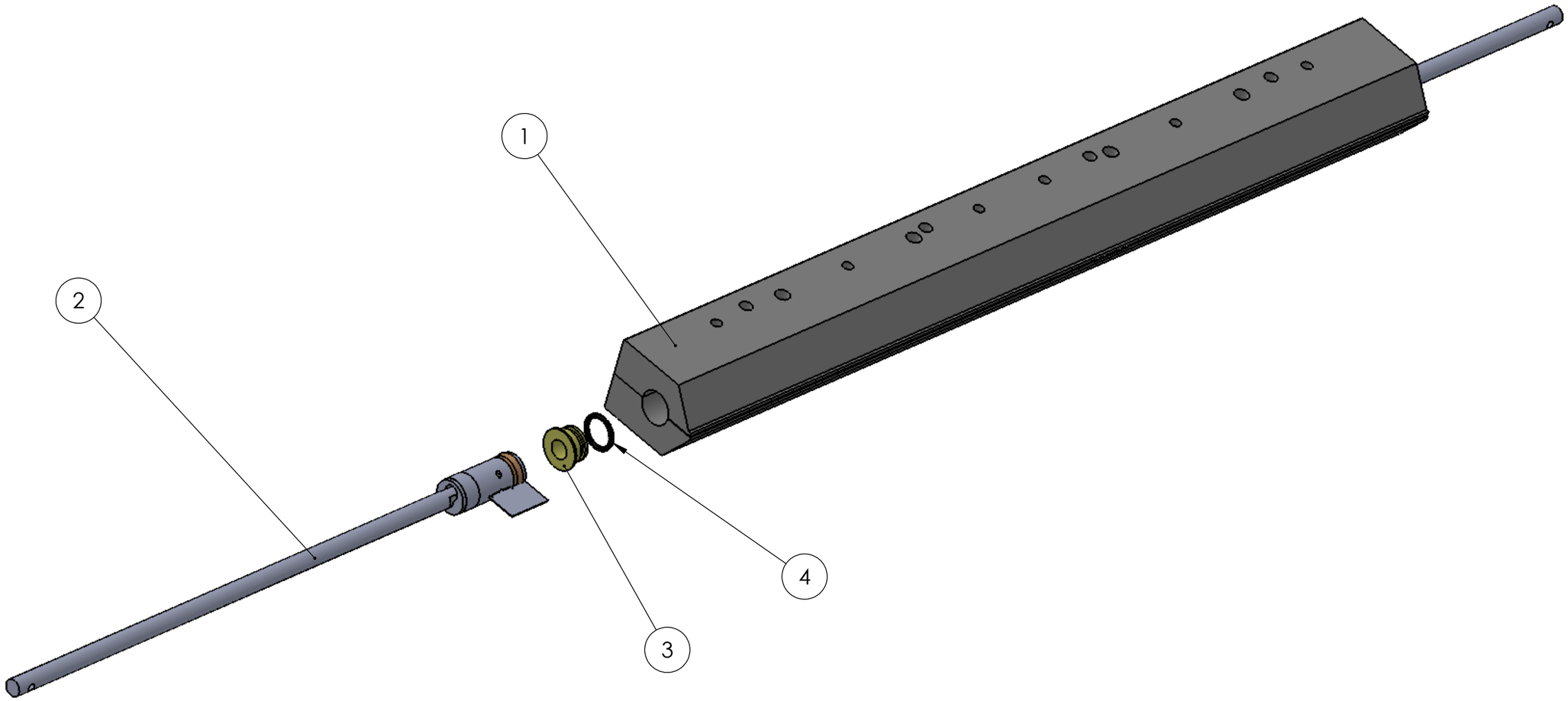

MAßSTAB 1 : 2

POS-NR.	BENENNUNG	BESCHREIBUNG	MENGE
1	1052.0012.50	Mundstück-Roba SD	1
2	1052.0011.50	Verstellstange RSD Kpl	2
3	4010.6001.01	Führungsbuchse SD-Ro	2
4	3300.1020.04	O-Ring 1300V200	2

Nr.	Art der Änderung	Datum	Name
2			
1			

Schutzvermerk nach ISO 16016 beachten / Refer to protection notice ISO 16016

CAD	Datum	Name
Gezeichn.	08.11.2017	AGA
Geprüft		
CAD-gez.	08.11.2017	AGA

H. MORYL GMBH
Klebetechnik
Duderstädter Str. 21
D-40595 Düsseldorf
Tel.: +49(211) 179056-0
Fax.: +49(211) 179056-29

Maßstab 1:5

Mundstück SD350 Roba kpl.

1052.0010.50
Blatt 1 von 1

Allgemein-toleranzen DIN 7168-m

Werkstoff:

Ersatz für

Ersetzt durch

Mittwoch, 8. Oktober 2014 13:33:14