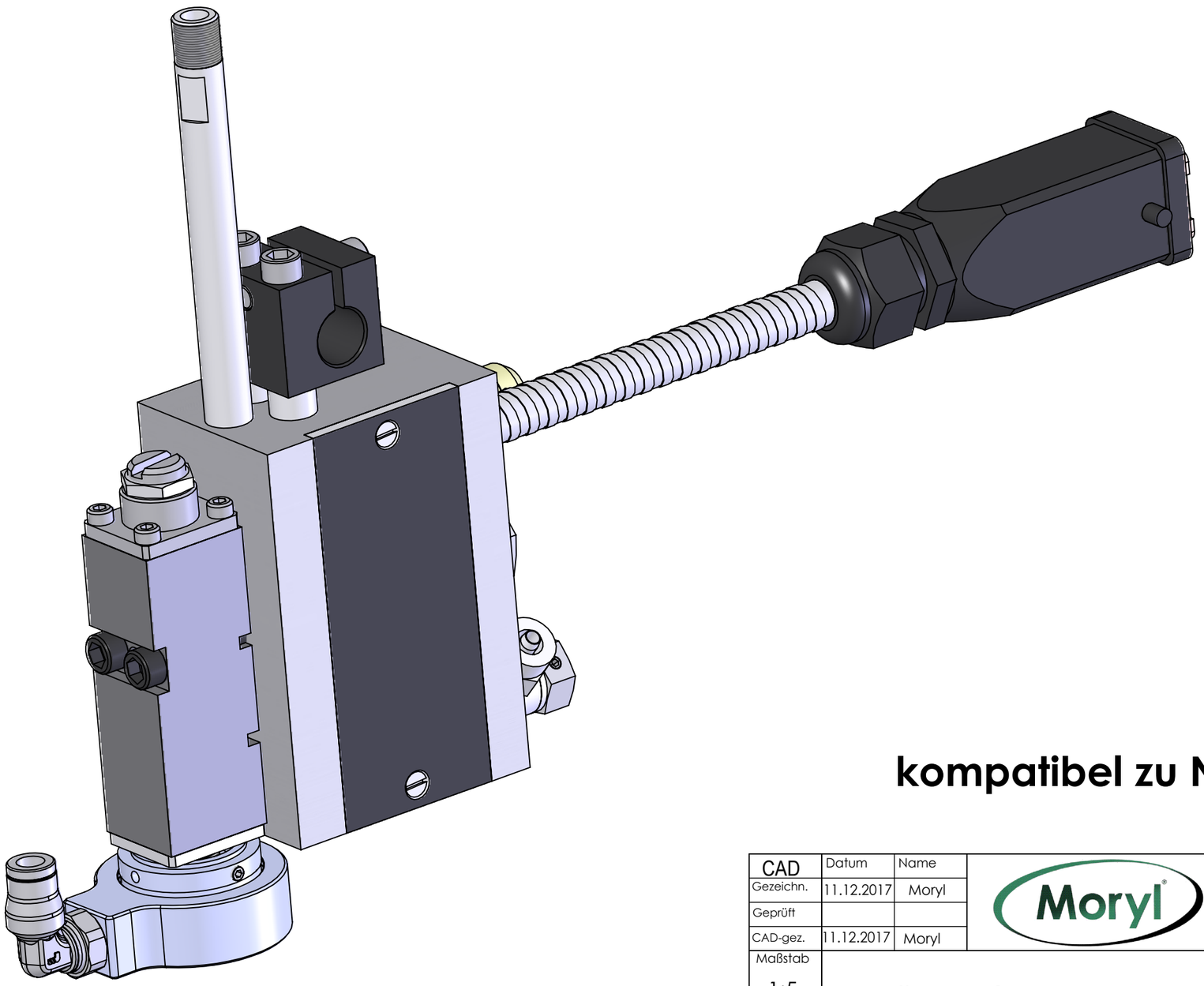

kompatibel zu Nordson

CAD	Datum	Name
Gezeichn.	11.12.2017	Moryl
Geprüft		
CAD-gez.	11.12.2017	Moryl

H. MORYL GMBH
Klebetechnik

Duderstädter Str. 21
D-40595 Düsseldorf

Tel.: +49(211) 75849-205
Fax.: +49(211) 75849-201

Maßstab
1:5

Sprühkopf M401/44FS-SH-BS

1060.3001.53
Blatt 2 von 2

Ersatz für

Werkstoff:

Ersetzt durch