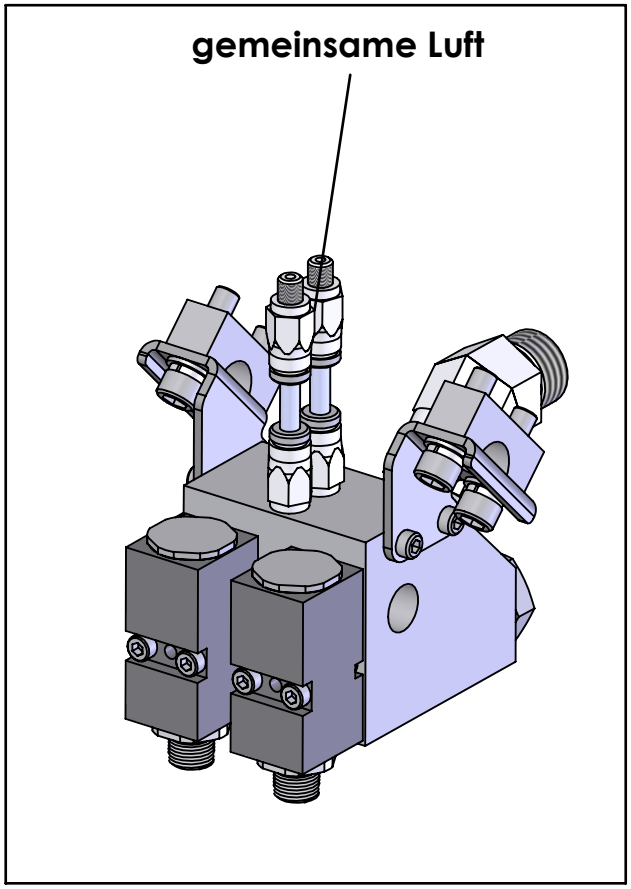

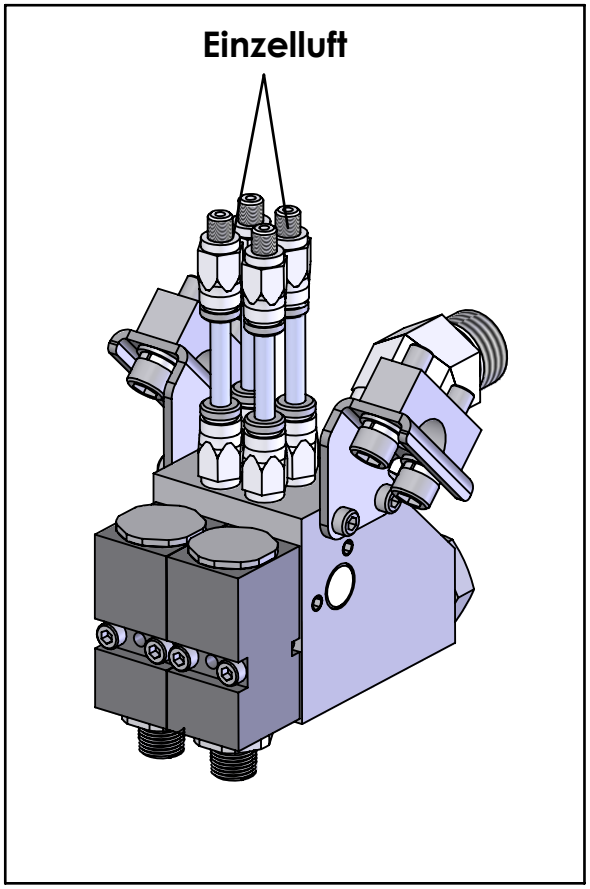

R102/A-BC-WD

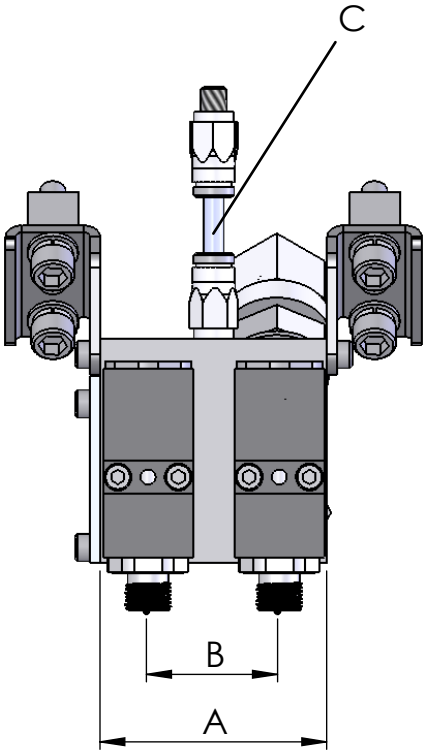

Schwallwasser geschützt

Ansteuerung der Module:
E oder EL = Einzelluft
Standardmäßig ist gemeinsame Luft

Stichmaß (Abstand der Module)

Baubreite, auf Wunsch:

-F = mit Filter
-V = mit Schwenkplatten

2 moduliger Microuftragskopf R102

Schutzvermerk nach ISO 16016 beachten / Refer to protection notice ISO 16016

H. Moryl GmbH	2 moduliger Microauftragskopf R102	R102