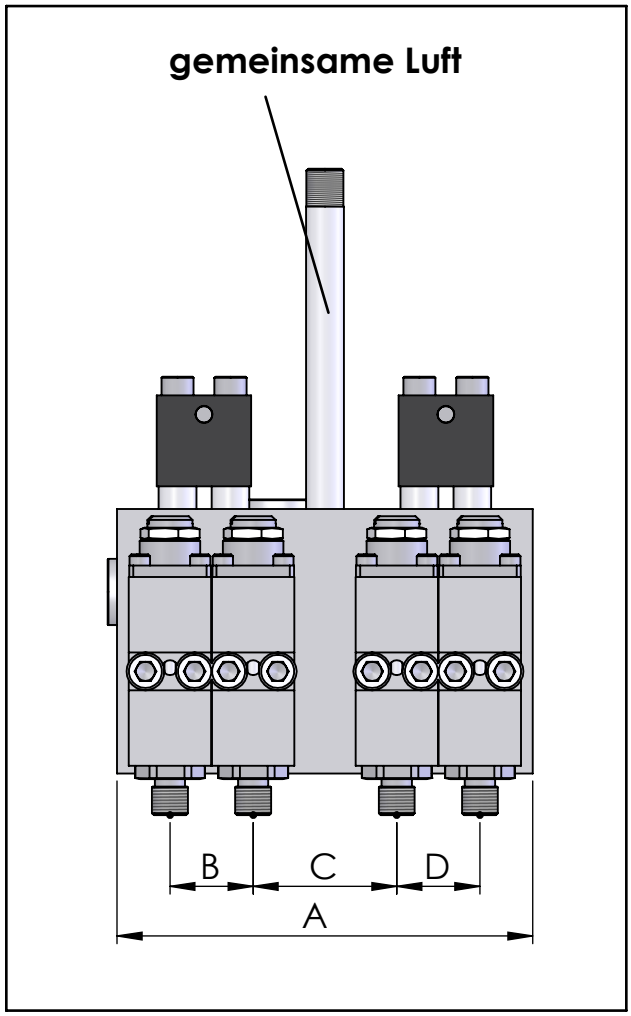

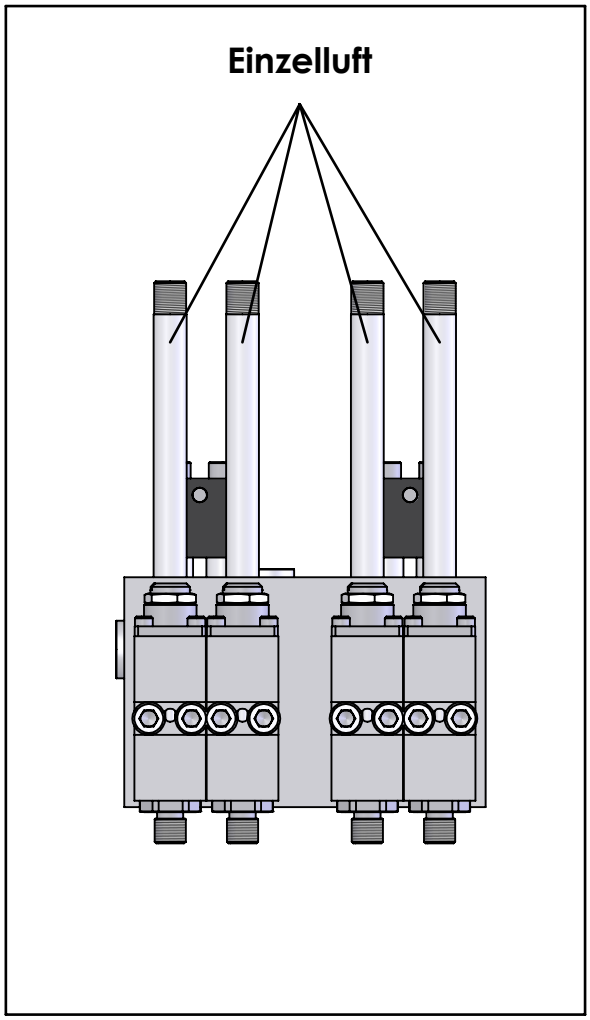

R404/A-B-C-DE-3N-WD

- WD: Schwallwasser geschützt
- 3N: Leimnippel von 3 Seiten anschließbar
- DE: Ansteuerung der Module:
  E oder EL = Einzelluft
  Standardmäßig ist gemeinsame Luft
- B-C-D: Stichmaß
- A: Baubreite, auf Wunsch: -F = mit Filter
  -V = mit Schwenkplatten
- R404: 4 moduliger Auftragskopf R404

Schutzvermerk nach ISO 16016 beachten / Refer to protection notice ISO 16016

H. Moryl GmbH	4 moduliger Auftragkopf R404	R404