Einzelluft

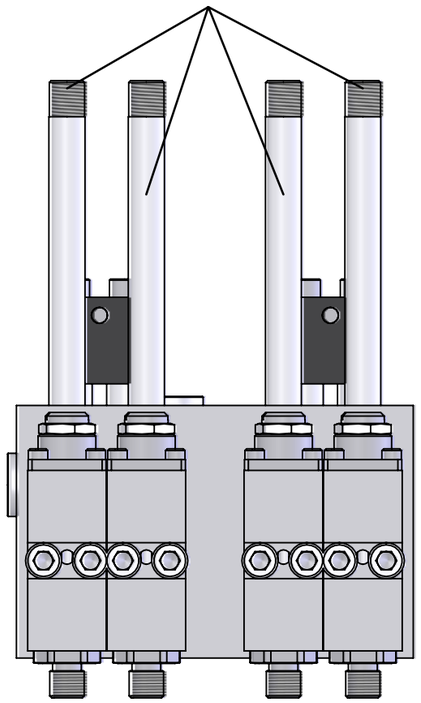

gemeinsame Luft

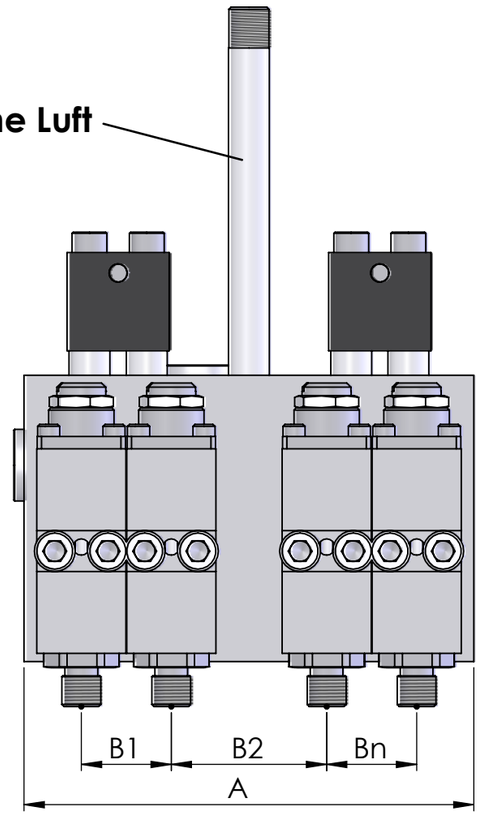

R4xx/A-B1-B2-BnE-3N-WD

- **WD**= Schwallwasser geschützt
- **3N**= Leimnippel von 3 Seiten anschließbar
- Ansteuerung der Module:
  E oder **EL** = Einzelluft
  Standardmäßig ist gemeinsame Luft
- **B1-B2-Bn =** Stichmaß (auf Wunsch)
- **A=** Baubreite, auf Wunsch: -F = mit Filter
  -V = mit Schwenkplatten
- **xx**= Anzahl der Module (auf Wunsch)
- **R4**= Auftragsmodul R400

***weitere Möglichkeiten:**

- Temperaturfühler in Ni120, PT100, FE/KO oder NTC Ausführung möglich
- mit Magnetventile

DIN 6784

+0.2 -0.2

Nr.	Art der Änderung	Datum	Name
2			
1			

Schutzvermerk nach ISO 16016 beachten / Refer to protection notice ISO 16016

CAD	Datum	Name
Gezeichn.	16.11.2017	HM
Geprüft		
CAD-gez.	16.11.2017	HM

H. MORYL GMBH
Klebetechnik
Duderstädter Str. 21
D-40595 Düsseldorf
Tel.: +49(211) 179056-00
Fax.: +49(211) 179056-01

Maßstab 1:5

Allgemeintoleranzen DIN 7168-m

mehrmoduliger Auftragkopf R4xx

R4xx
Blatt 1 von 1

Ersatz für

Ersetzt durch

Werkstoff:

Firma H.Moryl GmbH-Zeichnungen sind urheberrechtlich geschützt, Verstöße werden strafrechtlich verfolgt.

Donnerstag, 16. November 2017 09:22:27