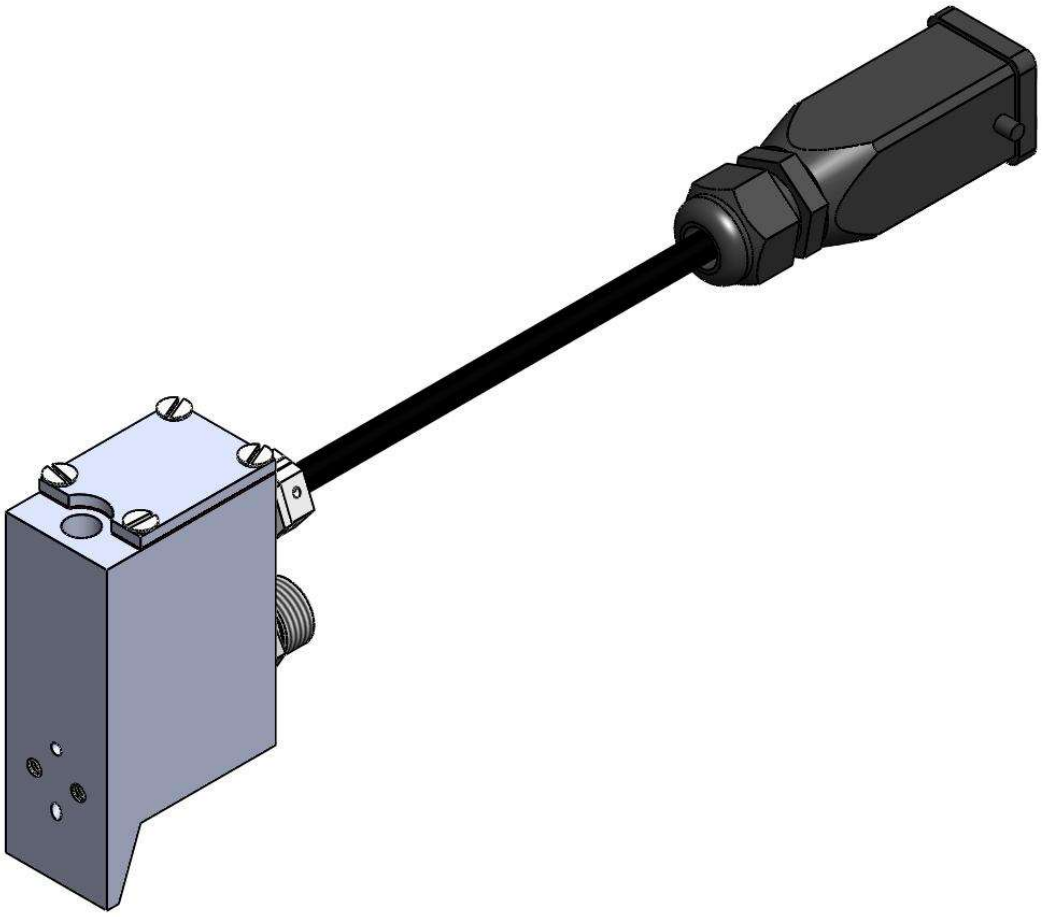

Schutzvermerk nach ISO 16016 beachten / Refer to protection notice ISO 16016

H. Moryl GmbH	Grundkörper HMAX101INL kpl.	RB-104594

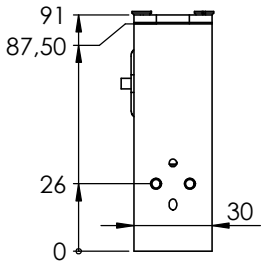

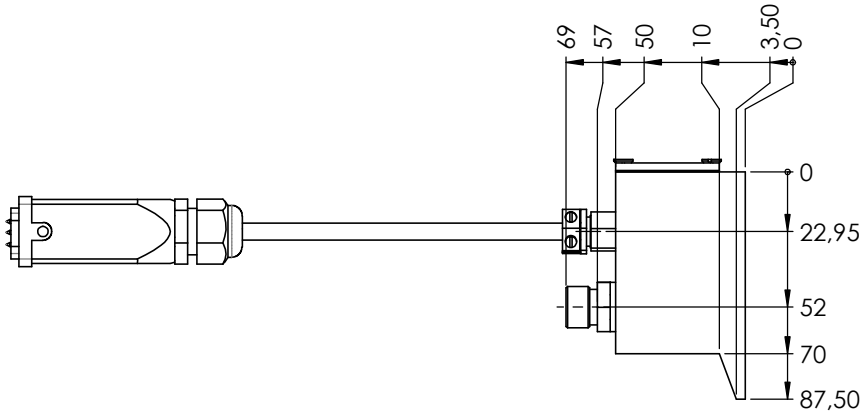

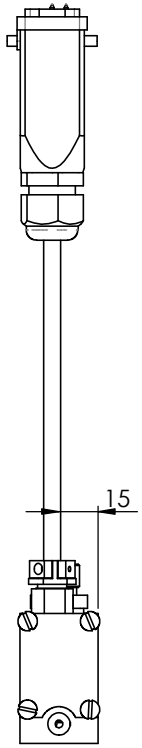

DIN 6784

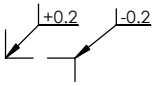

Nr.	Art der Änderung	Datum	Name
2			
1			

Schutzvermerk nach ISO 16016 beachten / Refer to protection notice ISO 16016

CAD	Datum	Name
Gezeichn.	09.10.2017	MM
Geprüft	09.10.2017	MM
CAD-gez.	09.10.2017	MM

H. MORYL GMBH
Klebetechnik
Duderstädter Str. 21
D-40595 Düsseldorf
Tel.: +49(211) 1790560
Fax.: +49(211) 17905629

Maßstab 1:2

Allgemeintoleranzen DIN 7168-mK

Grundkörper HMAX101INL kpl.

RB-104594
Blatt 2 von 3

Lagerort: X000

Firma H.Moryl GmbH-Zeichnungen sind urheberrechtlich geschützt, Verstöße werden strafrechtlich verfolgt.